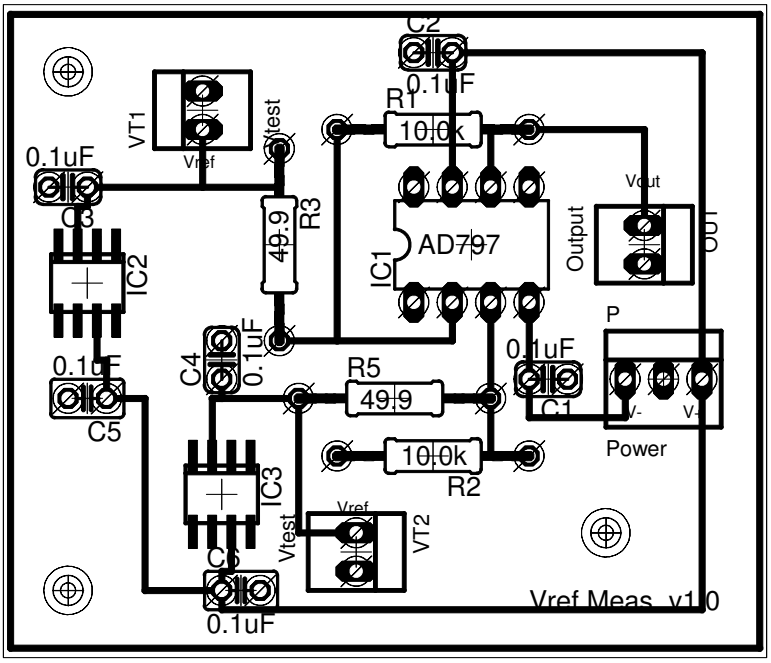
C2
0.1uF
R1
10.0k
VT1
Vtest
Vref
0.1uF
C3
IC2
49.9
R3
AD797
IC1
Vout
Output
OUT
P
0.1uF
C4
0.1uF
R5
49.9
0.1uF
C1
V-
V-
Power
0.1uF
C5
10.0k
R2
IC3
Vref
Vtest
VT2
C6
0.1uF
Vref Meas v1.0